COOLENS®
视清科技

规格书

CS11063X-V3TF

高性能物方远心镜头

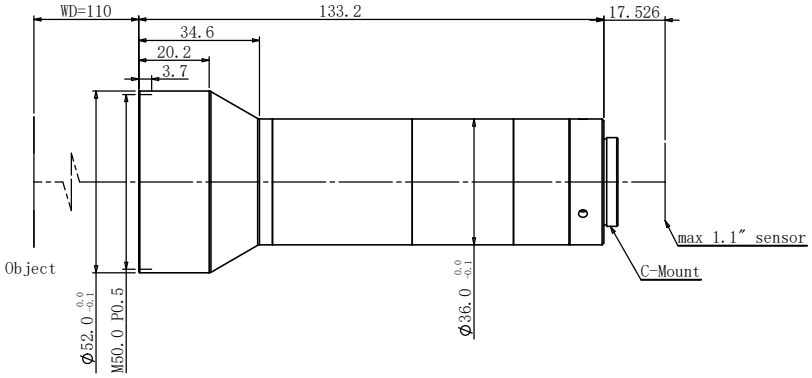

镜头特点

- 支持 5M~25M 像素面阵相机的高分辨率物方远心镜头；
- 多款低倍率设计，适应较大视野的应用场景；
- 高清晰、低畸变、高远心度，特别适合高精度 AOI 及定位应用；
- 长工作距规格便于照明与机台部件布置；
- 内置同轴光规格特别适用于晶圆、玻璃器件、显示器件；
- 可快速订制，以适应不同相机规格，以及倍率、工作距、景深要求。

光学参数

放大倍率 β(x)	0.63
物方工作距 WD(mm)	110
支持 CCD 尺寸 (Φmm)	18.(1.1")
像方 F/#	7
像方 MTF30 (lp/mm)	124
物方景深 DoF(mm)	±0.7@F7
像方畸变 (% max)	0.1
物方远心度 (° max)	0.1
数值孔径 NA	0.04496
物方分辨率 (um)	7.5

机械参数

相机接口	C
镜头总长 (mm)	133.2
是否同轴光	否

视野范围 (mm x mm)

1" IMX183 (13.13x8.76)	20.8x13.9
1.1" IMX253 (14.19x10.38)	22.5x16.5
1.1" GMAX0505 (12.8x12.8)	20.3x20.3